テープ易開封

テープを剝がし易くする
切込形態で差別化を図る

形態種別
①側面テープ端面切込
②天フラップ切込
　（中央部・端部）
③側面+内フラップ切込
④側面+天フラップ切込
⑤テープ粘着弱める塗工
⑥その他

Ａ式ケースが対象

1
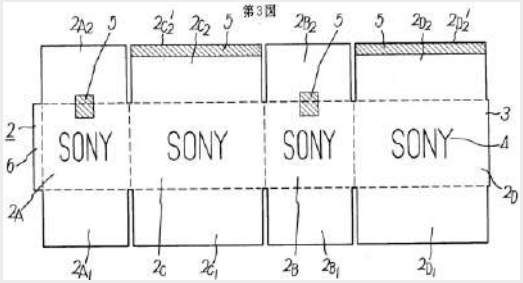

2
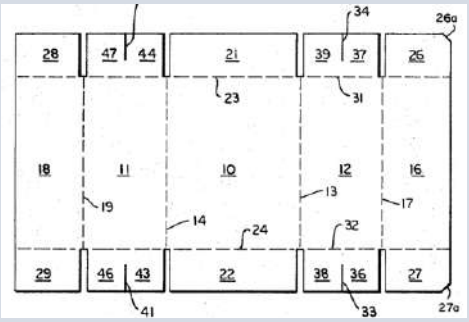

3
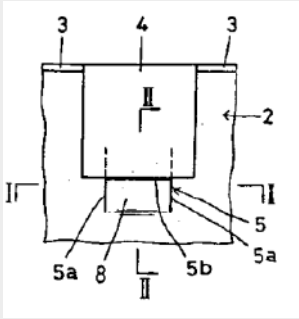

4
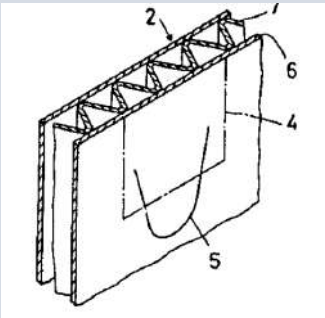

5
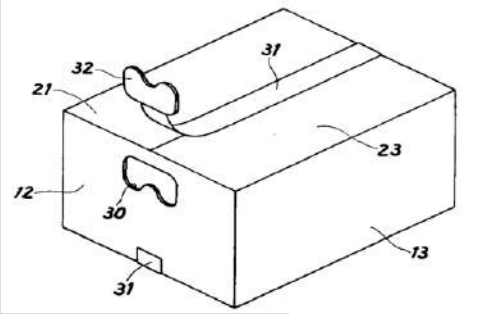

6
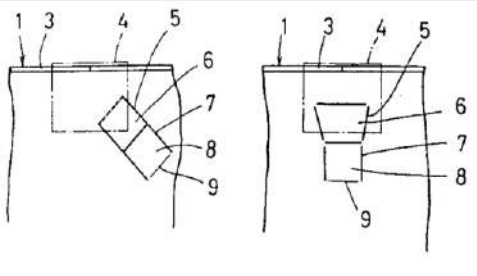

7
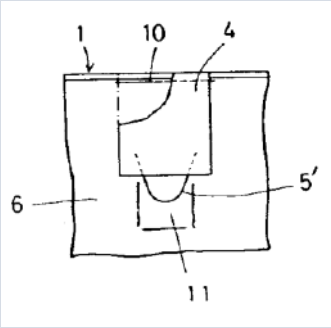

8
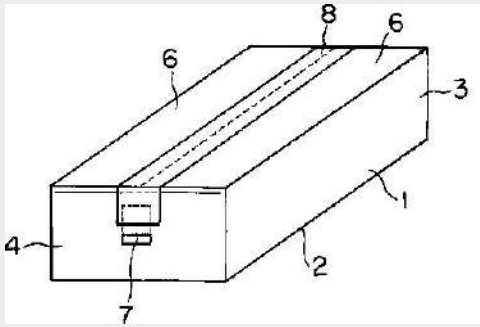

9
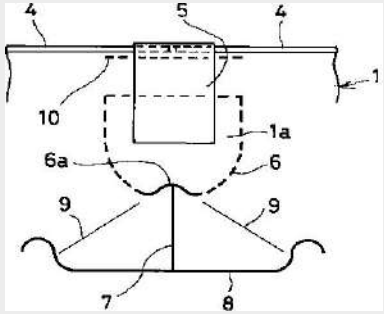

10
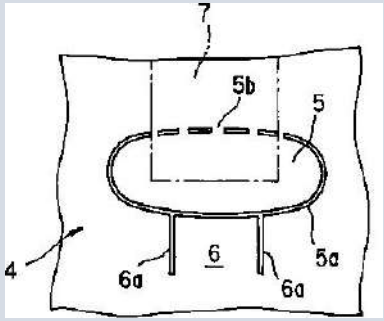

11
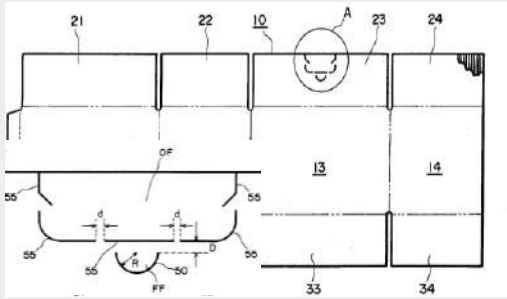
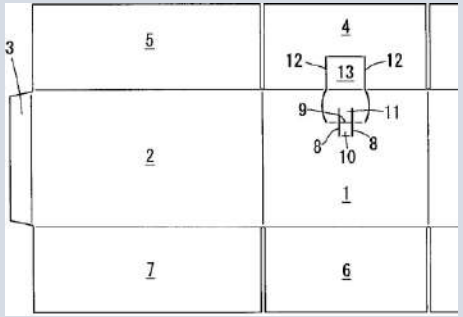
12