＜20年以上経過＞　一般紙器

パネル付き中箱（ＰＯＰ）

消費者は店頭で購買する商品を決めるケースが多いと言われており、アイキャッチは重要です

形態種別
①正面POP
②側面POP
③ワンタッチ組立

店頭でのPOP組立作業軽減が大きなポイント
　⇒貼加工付加

特許第6112998号回避型

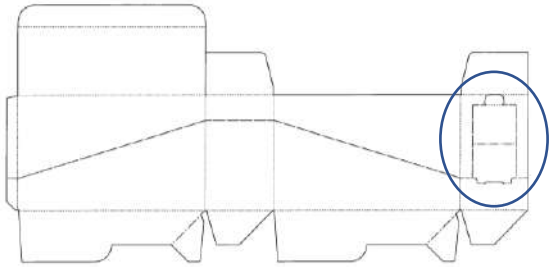

1

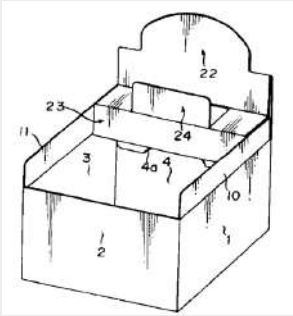

2

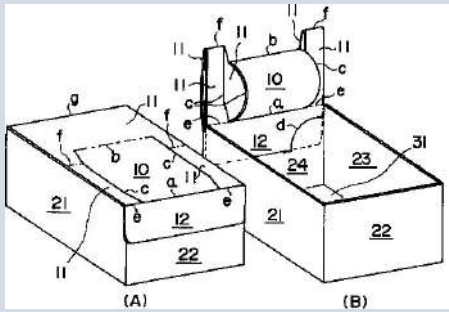

3

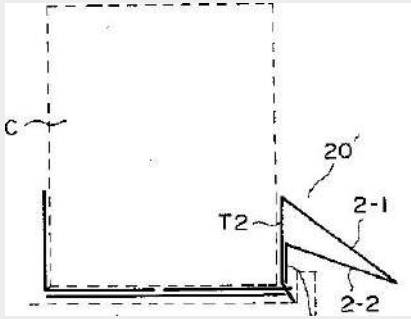

4

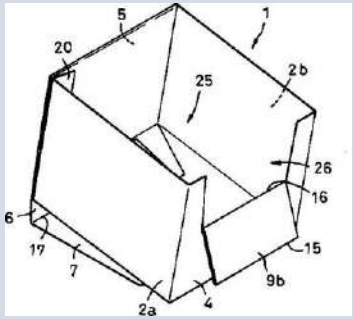

5

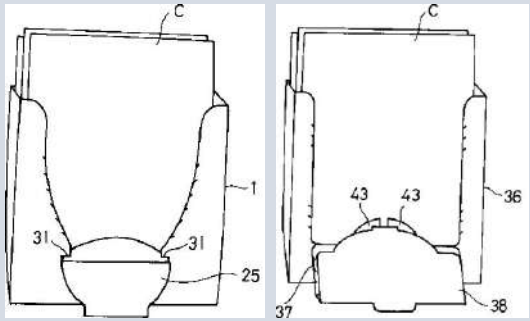

6 ☆

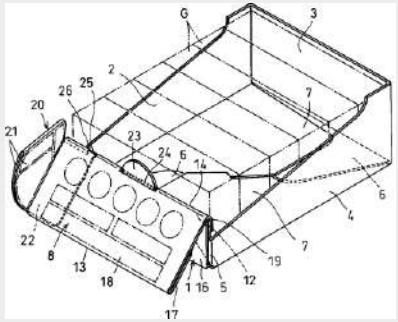

7

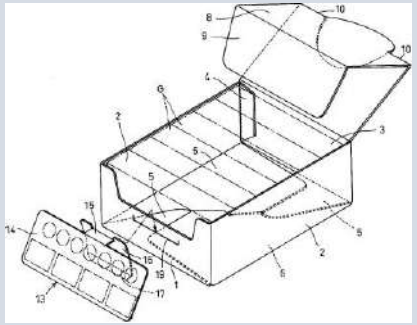

8

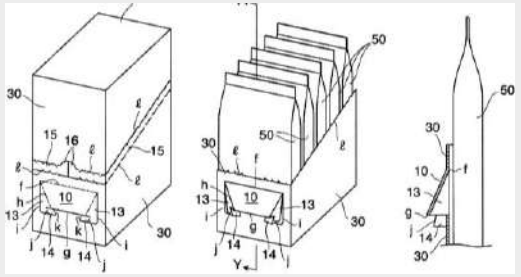

9

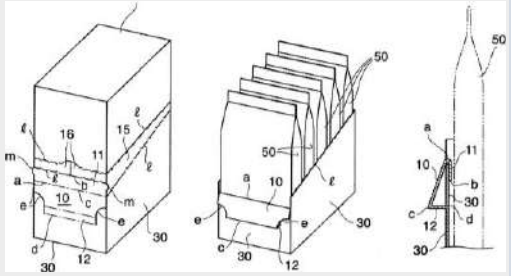

10

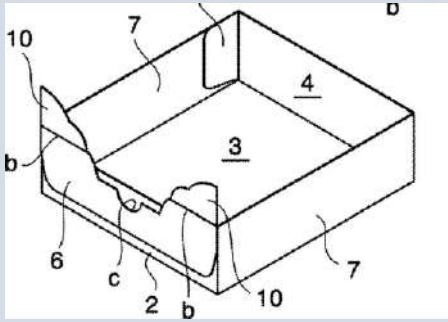

11

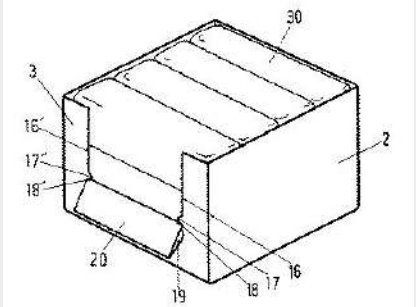
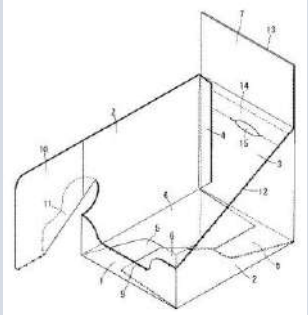
12